????? ??-01

- Инструкция по подключению

??????????? ?? ????????????

????? ??????????

Адаптер UMNI UM-OT-1 предназначен для подключения газовых котлов отопления по протоколу OpenTherm. Служит промежуточным звеном между котлом и управляющим устройством (контроллером, поддерживающим реализацию протокола OpenTherm).

Питание: до 12V DC
Рабочее напряжение 3.3V DC

> ВНИМАНИЕ!!! Перед подключением необходимо проверить расположение платы в корпусе на соответствие описанию разъемов подключения в документации!

??????????

IN - OpenTherm TX на контроллере
OUT - OpenTherm RX на контроллере
GND - минус питания
+12V - плюс питания
OT - клеммы для подключения котла

> Иногда IN OUT нужно поменять местами, если котел не сработал с первого раза.

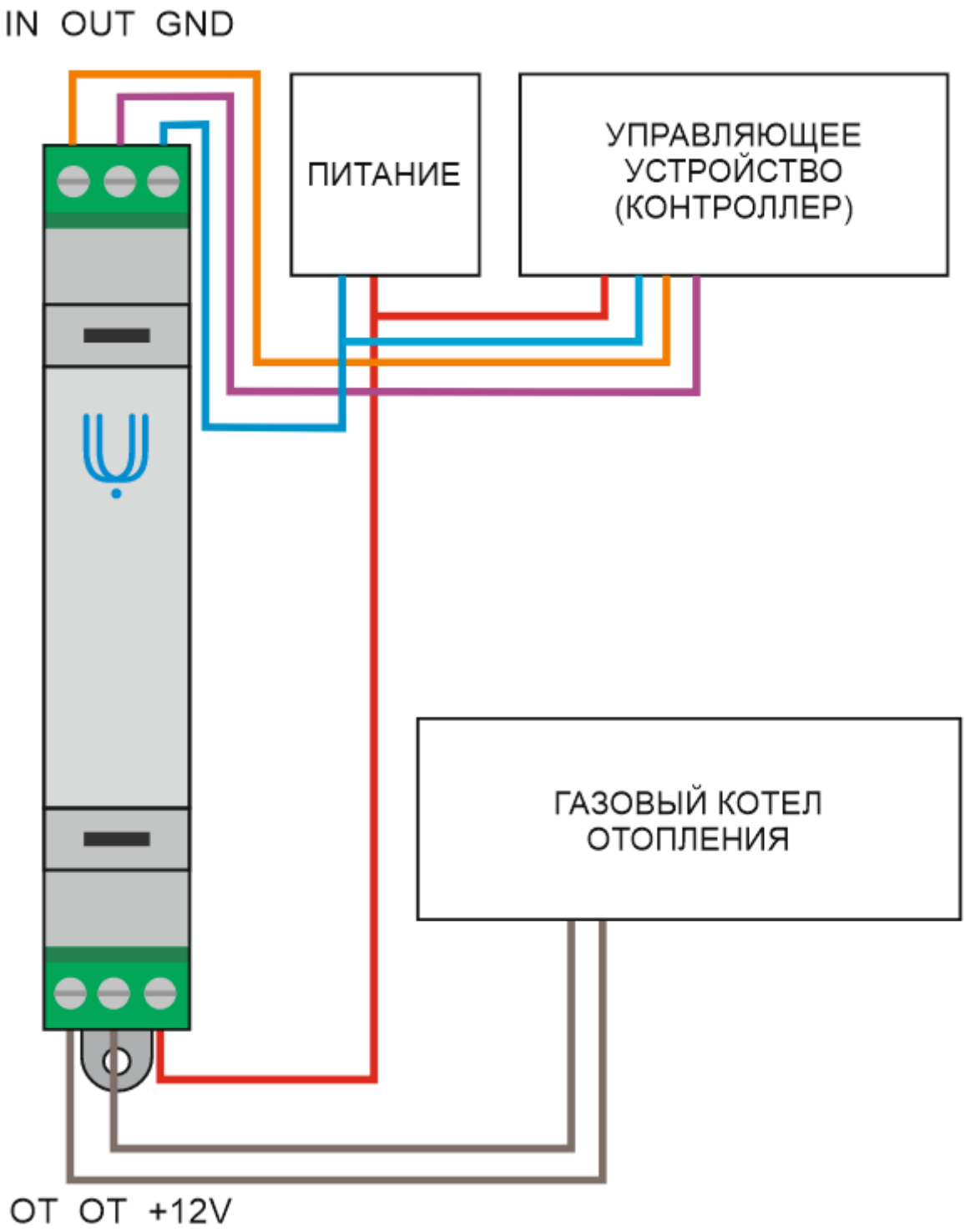
IN OUT GND
ПИТАНИЕ
УПРАВЛЯЮЩЕЕ УСТРОЙСТВО (КОНТРОЛЛЕР)
ГАЗОВЫЙ КОТЕЛ ОТОПЛЕНИЯ
OT OT +12V